# Technisches Datenblatt

## Aluminiumleergehäuse Mx12, pulverbeschichtet

## Artikelnummer: 2011312

Robuste Aluminium-Leergehäuse für Maschinenbau und Automatisierungstechnik.
Mit ihren hervorragenden mechanischen und thermischen Eigenschaften ist die Mx-Serie von OBO für extreme Beanspruchung in unterschiedlichsten Bereichen geeignet. Daher auch optimal für den Einsatz in der Industrie, im Hafen- und Schiffsbau sowie in der Agrarwirtschaft.
Sie schützen die Elektroinstallation vor hochgradiger Beanspruchung. Extremer Kälte oder Hitze widerstehen die Produkte genauso wie Vandalismus und Schlageinwirkung an Straßen, Bahnstrecken oder in Tunneln.
Mit Schutzart IP 66 sind sie bestens gegen das Eindringen von Staub und Wasser geschützt.
Die Aluminium-Gehäuse sind pulverbeschichtet (RAL 7001) und werden jeweils mit Deckel, Edelstahlschrauben, Dichtung und 2 bzw. 4 Erdungsschrauben geliefert.
Temperatur: -40°C bis +125°C

AIG Aluminiumdruckguss

P pulverbeschichtet

### Stammdaten

| | |
|---|---|
| Artikelnummer | 2011312 |
| Typ | Mx 120805 SGR |
| Bezeichnung 1 | Aluminiumleergehäuse |
| Hersteller | OBO |
| Dimension | 125x80x57 |
| Farbe | silbergrau; RAL 7001 |
| Werkstoff | Aluminiumdruckguss |
| Oberfläche | pulverbeschichtet |
| Oberflächennorm | |
| Kleinste VK-Einheit | 1 |
| Mengeneinheit | Stück |
| Gewicht | 50 kg |
| Gewichtseinheit | kg/100 St. |

# Technisches Datenblatt

## Aluminiumleergehäuse Mx12, pulverbeschichtet

## Artikelnummer: 2011312

### Abmessungen

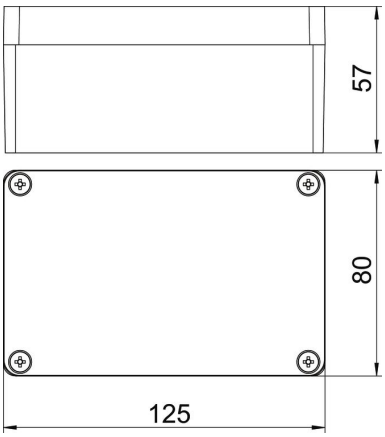


| | |
|---|---|
| Länge | 125 mm |
| Breite | 80 mm |
| Höhe | 57 mm |

### Technische Daten

| | |
|---|---|
| Anbaumöglichkeit | ja |
| Ausführung Deckel Kleinverteiler | geschlossen |
| Deckelbefestigung | geschraubt |
| Form | rechteckig |
| Geeignet für Außenanwendung | ja |
| Geeignet für Blitzschutz | nein |
| Lichte Innenmaße | 115.5x70.5x51 mm |
| Mit Deckel | ja |
| Mit Montageplatte | nein |
| Schutzart | IP66 |
| Temperatureinsatzbereich max. | 125 °C |
| Temperatureinsatzbereich min. | -40 °C |
| Witterungsbeständig | ja |